Vissa

VENTILADORES INDUSTRIALES
COLECTORES DE POLVO

VENTAS INSTALACIONES Y SERVICIOS, S.A.

VEEMOR

VENTILADOR CENTRIFUGO TIPO AMD

Ventilador centrifugo VEEMOR tipo AMD está diseñado para solucionar pequeños problemas de ventilación, Se fabrican cuatro tamaños compactos directamente acoplados al motor.

La línea de ventiladores centrifugos VEEMOR directamente acoplados son adecuados para extracción de aire, humos gases, vapores, refrigeración de máquinas, procesos industriales, laboratorios, hoteles, hospitales, instalaciones de ventilación con aire filtrado, calefacción y acondicionamiento de aire. Pueden operar sin problema con temperaturas hasta de 50° C.

Todos los tamaños vienen con motor de 1725 RPM y pueden surtirse monofásicos, trifásicos, a prueba de explosión con turbina antichispas. Con sus cuatro tamaños proporcionan capacidades desde 300 PCM hasta 1665 PCM y presiones desde 1/4" C.A. hasta 1 3/4" C.A.

Su fabricación es sólida y robusta tipo industrial, la envolvente y la base del motor están hechos con gruesa lámina de acero al carbón soldada. La turbina es de aspas múltiples balanceada estática y dinamicamente. La descarga puede girarse en cualquier posición a intervalos de 45°.

El arreglo de los ventiladores VEEMOR tipo AMD permite una instalación fácil y aconómica. Su mantenimiento se reduce practicamente a cero al carecer de baleros y transmisión.

VENTILADOR TIPO AMD

VEEMOR

CAPACIDADES EN PCM

TAM	MOTOR HP	PRESION ESTATICA EN PULG. C.A.							
		1/4	1/2	3/4	1	1 1/4	1 3/8	1 1/2	1 3/4
15	1/4	460	390	300					
20	1/4	990	920	880	770	670	560		
23	1/2	1470	1420	1370	1245	1175	1140	1070	940
27	1	1665	1570	1485	1412	1275	1245	1150	990

DIMENSIONES GENERALES APROXIMADAS EN PULGADAS

TAMAÑO	∅ ROTOR	A	B	D	E	F	G	H	J	M	N	W
15	6	7 9/16	4 1/2	5 3/16	5 3/16	10 1/4	6 3/4	9	3 5/8	8	5 1/8	3/8
20	7 7/8	8 5/8	5 7/16	6 9/16	6 5/8	11 1/8	7 5/8	9 1/4	3 3/4	8 1/8	5 1/2	15/16
23	9	10 1/4	7 1/8	7 3/4	7 1/16	12 7/8	8 3/4	9 1/2	4 1/8	10 7/8	6 1/4	1 15/16
27	10 5/8	12 5/8	8 1/16	9 5/16	8 1/8	15	11	12	4 1/2	11 5/8	7	1 11/16

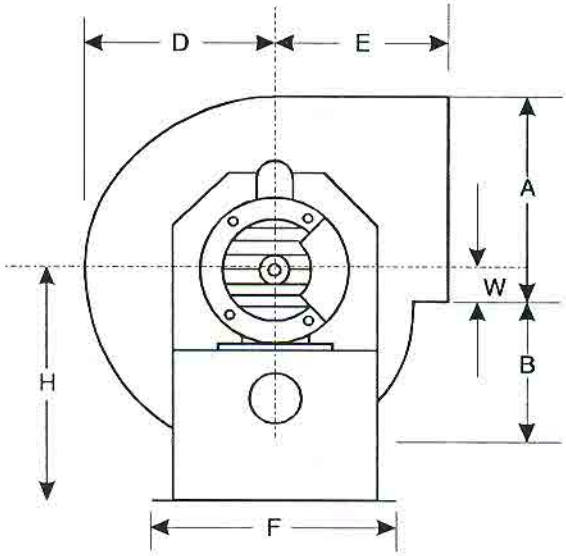

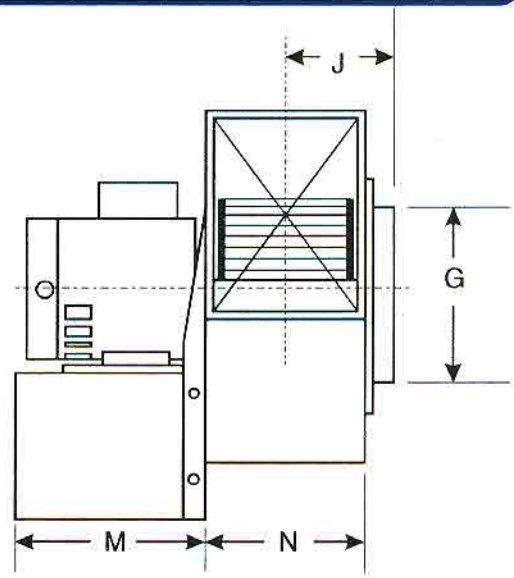

Vissa

VENTILADORES INDUSTRIALES
COLECTORES DE POLVO

VENTAS INSTALACIONES Y SERVICIOS, S.A.

VICENTE EGUIA 4-202
COL. SAN MIGUEL CHAPULTEPEC
11850, MEXICO, D.F.
TELS. 273 39 24 273 39 72
515 53 97 516 12 79
273 41 64
FAX 273 40 44